Q.LED P

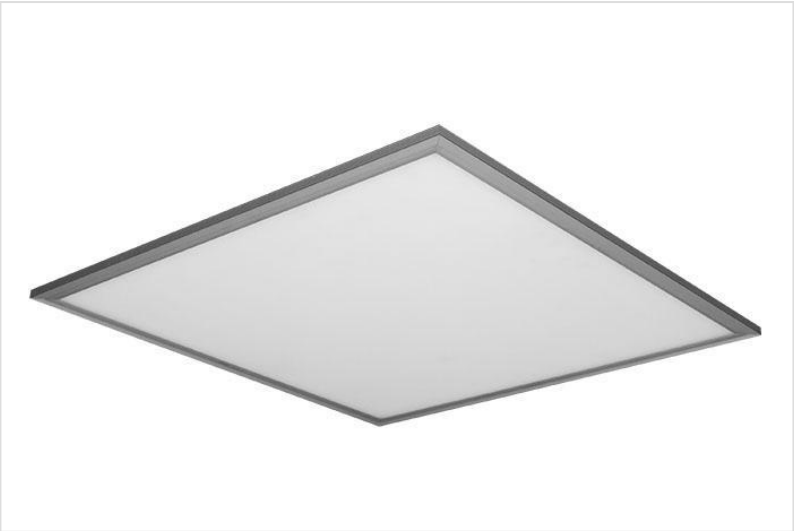

Q.LED 596x596mm



Q.LED pendel/opbouw - voorzien van driver opbouwbox

LED paneel met aluminium kader. Lichtdoorlatend opaal acrylaat lichtvlak met een uitermate hoge gelijkmatigheid. Voorzien van driver-opbouwbox, wat visueel zwevende montage mogelijk maakt. Pendelmontage is mogelijk met de als accessoire te bestellen pendelset (PENDELZHUNI4).

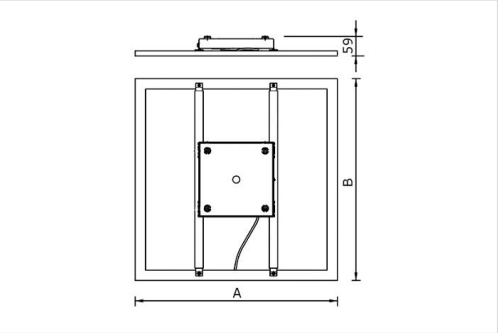

Beschikbare modulematen: 300x300, 300x600, 300x1200, 300x1500, 600x600 en 600x1200. Ook geschikt voor T-profiel inlegplafonds.

Uitvoering zonder opbouwbox: Q.led
Microprismatische uitvoering: QN.led P

Technisch
Beschermingsklasse: IP40 onderzijde, IP20 bovenzijde
Isolatieklasse: I
Kleurtemperatuur: 2900K, 3800K of 5300K (2700K en 6500K op aanvraag)
Kleurweergave: CRI > 80 (90 op aanvraag)
Kleurtolerantie: MacAdams 3
Levensduur: 80.000 uur L80B50 / 60.000 uur L80B20

Opties
Wit of zwart gelakte uitvoering
Tunable White (2700-6500K)
Printmotief (SKY)
Bluetooth (Casambi)
Noodunit

Garantie
5 jaar fabrieksgarantie

Productoverzicht Q.led P

2026 - Alle rechten voorbehouden, specificaties kunnen wijzigen zonder voorafgaande kennisgeving.